Model OBU Series

싱글포인트 로드셀 (1kg ~ 250kg)

싱글포인트형 고정밀도 로드셀입니다.
우수한 특성으로 자동체커스케일 및 각종 상업용,
산업용 저울 및 계량장치에 폭넓게 사용됩니다.

- 1/5000 이상의 고정밀도
- 고강도 알루미늄 사용

사 양

모 델		OBU	
정격용량 (R.C.)		1, 3kg	6, 10, 25, 30, 50, 52, 100, 150, 250kg
정격출력 (R.O.)		1mV/V±10%	2mV/V±10%
비직선성		≤0.02% R.O.	
히스테리시스		≤0.02% R.O.	
반복성		≤0.02% R.O.	
크리이프		≤0.03% in 20min.	
제로발란스		≤5% R.O.	
온도보상범위		-10 ~ 70°C	
허용온도범위		-20 ~ 80°C	
출력의 온도영향		≤0.012% LOAD/10°C	
영점의 온도영향		≤0.04% R.O./10°C	
입력간저항		420 Ohms ±10 Ohms	
출력간저항		350 Ohms ±5 Ohms	
절연저항		2000 MOhms at 50V DC	
인가전압		3~12V(Recommended), 15V(Maximum)	
연결케이블	1~30kg	Ø4mmx1.5m	
(22AWGx4C실드)	50~250kg	Ø5mmx1.5m	
보호등급		meets IP 65	
허용과부하		150% R.C	
극한과부하		300% R.C	

용 량		계량판의 크기 (최대)
1, 3kg	(9.807, 29.42N)	200 x 200 mm
6 ~ 30kg	(58.84~294.2N)	300 x 300 mm
50kg	(490.3N)	400 x 500 mm
52 ~ 250kg	(510.0~2452N)	400 x 600 mm

1, 3kg

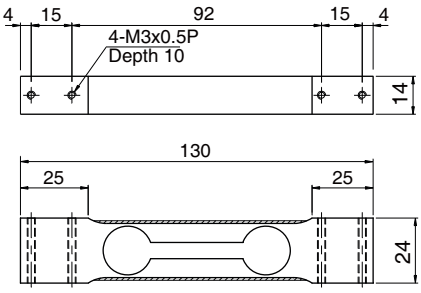

6, 10, 25, 30kg

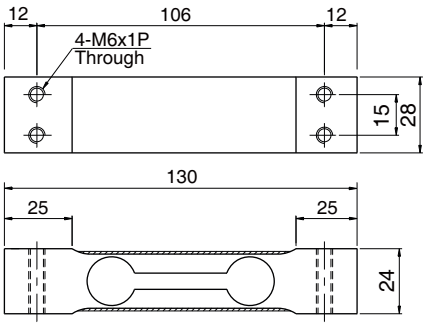

50kg

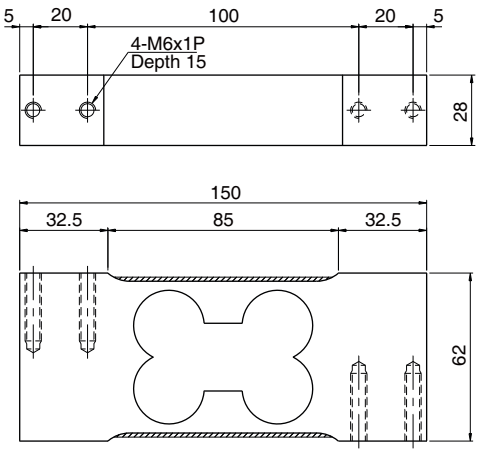

52, 100, 150, 250kg

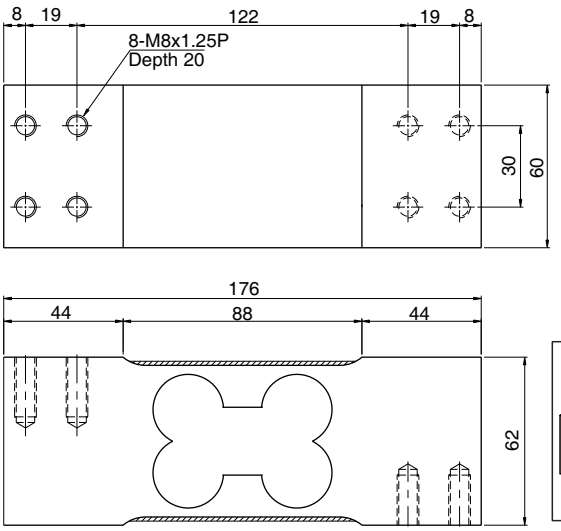

형식명

OBU - 100

- OBU: 모델
- 100: 용량 (1, 3, 6, 10, 25, 30, 50, 52, 100, 150, 250kg)

결선도

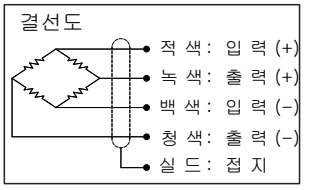

* Specifications are subject to change without notice

2018년 4월

DAEHAN INSTR.
제품문의 / 대한계측기
T. 031-8077-9019
E. daehan@daehan-instr.com